Powered by ASPlus

PARKING GALANTERIJA

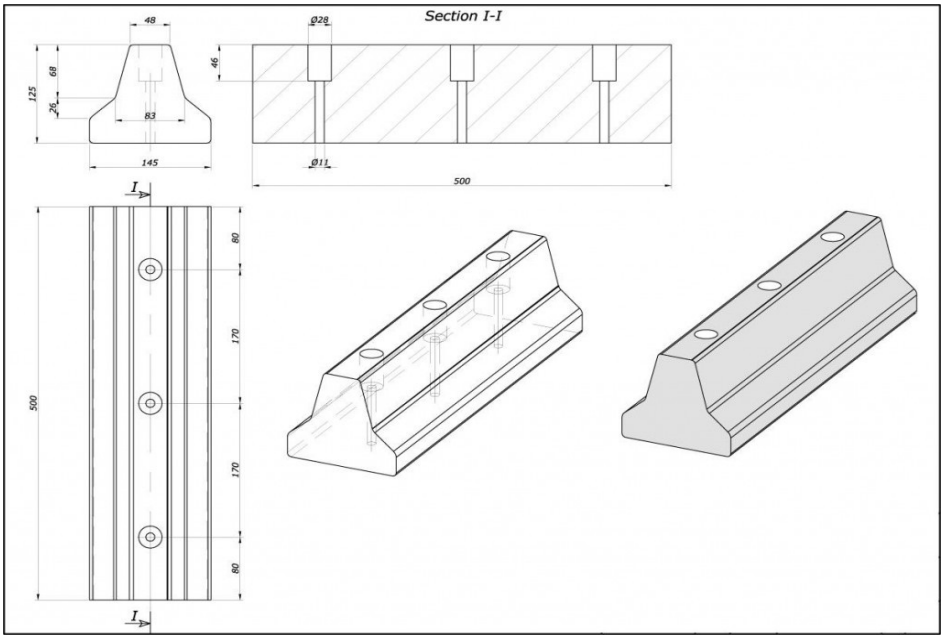

PARKING STUBOVI
PARKING IVIČNJACI
ZAŠTINICI IVICA
PODLOGE ZA IGRALIŠTA
PODLOGE ZA STAZE

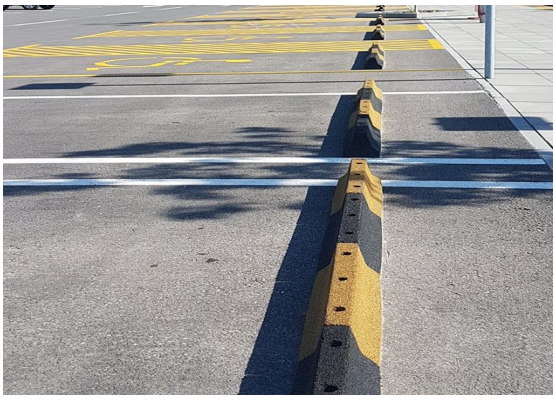

Powered by ASPlus

PARKING GALANTERIJA

Parking stubovi

Stubovi precnika 70 mm ili 100 mm, i visine od 650 ili 850 mm su predviđeni za montažu tiplovanjem u postojecu podlogu. Izrađeni su od gumenog granulata sa središnjim celicnim nosacem, te su pogodni za obeležavanje parking mesta i ogranicavanje travnatih i drugih prostora. Na vrhu poseduju jednu ili više refektujućih traka, te se koriste za kao vizuelna ili mehanicka zaštita.

ø 70 mm H: 650 mm, ø 100 mm H: 650 mm, ø 100 mm H: 850 mm

Powered by ASPlus

PARKING GALANTERIJA

Parking ivičnjaci

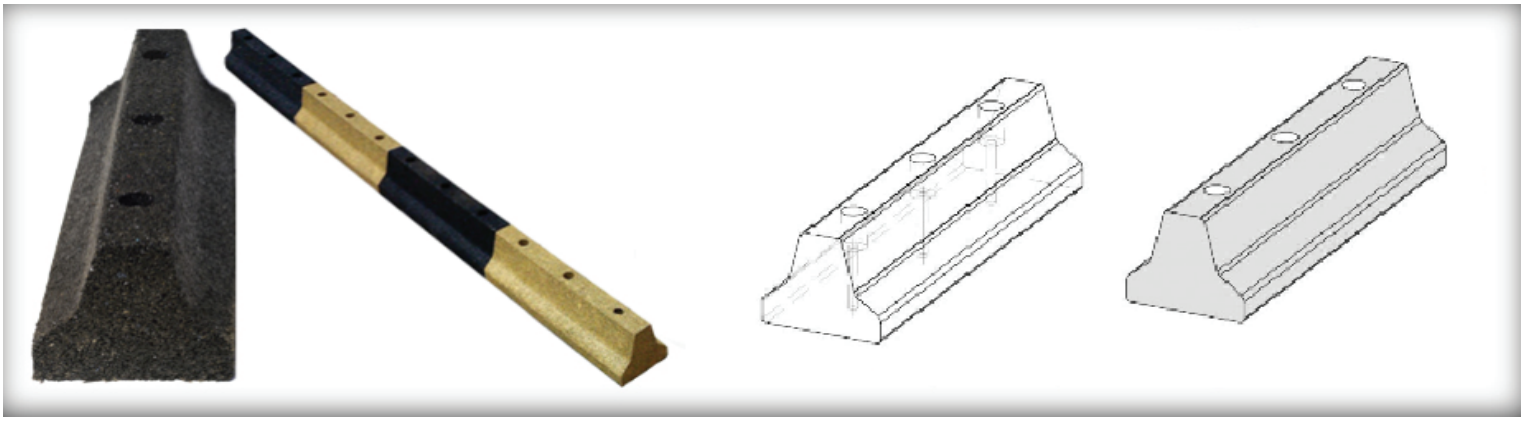

Parking ivicnjaci su napravljeni od mešavine cvrstog i otpornog poliuretana i gumenog granulata.
Postoje u nekoliko razlicitih boja: crni, beli, crveni, žuti, zeleni i plavi.
Dimenzije ivicnjaka su 125x145x500 mm, a može se kombinovati i više ivicnjaka kako bi se povecala dužina zaštite. Svaki ivicnjak sadrži UV stabilizator

Powered by ASPlus

PARKING GALANTERIJA

Parking zaštita ivica

Zaštitnici ivica i uglova se proizvode od mešavine cvrstog i otpornog poliuretana i gumenog granulata. Sadrže UV stabilizator i postoje u nekoliko razlicitih boja: crni, beli, crveni, žuti, zeleni i plavi. Dužina zaštitnika je 700 mm, ali možemo i kombinovati nekoliko kako bi se povecala

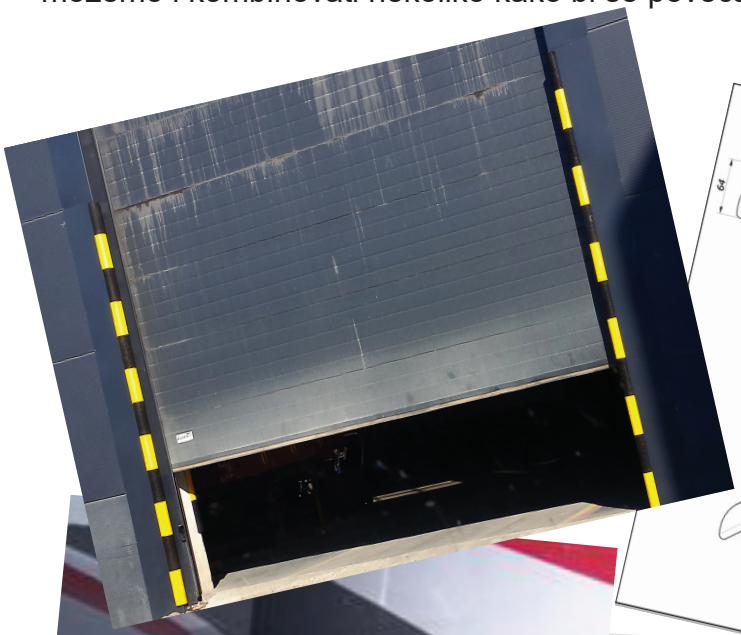

AGROSTANDARD Plus d.o.o.

Proizvodi od mešavine čvrstog i otpornog poliuretana i gumenog granulata koji sadrže UV stabilizator

OZNAKA PROIZVODA		OPIS PROIZVODA
ZI visina 700mm	T	Odbojnik za zaš tu ivica
GP 120x140x500mm	T	Graničnik parking mesta
OS 600/70 visina 600mm prečnik 70mm	B	Ogradni gumeni stub sa gvozdenim jezgrom, deo stuba je obojen reflektujućom bojom, montaža temeljenjem u svež beton
	T	Ogradni gumeni stub sa gvozdenim jezgrom, deo stuba je obojen reflektujućom bojom, montaža trostrukim plovanjem metalnog postolja u čvrstu podlogu
	P	Ogradni gumeni stub sa gvozdenim jezgrom, deo stuba je obojen reflektujućom bojom, preklapajući mehanizam sa katancem, montaža četvorostrukim plovanjem metalnog postolja
OS 650/100 visina 650mm prečnik 100mm	B	Ogradni gumeni stub sa gvozdenim jezgrom, deo stuba je obojen reflektujućom bojom, montaža temeljenjem u svež beton
	T	Ogradni gumeni stub sa gvozdenim jezgrom, deo stuba je obojen reflektujućom bojom, montaža trostrukim plovanjem metalnog postolja u čvrstu podlogu
OS 850/100 visina 850mm prečnik 100mm	B	Ogradni gumeni stub sa gvozdenim jezgrom, deo stuba je obojen reflektujućom bojom, montaža temeljenjem u svež beton
	T	Ogradni gumeni stub sa gvozdenim jezgrom, deo stuba je obojen reflektujućom bojom, montaža trostrukim plovanjem metalnog postolja u čvrstu podlogu
OS 650/150 visina 650 prečnik 150mm	B	Ogradni gumeni stub sa gvozdenim jezgrom, deo stuba je obojen reflektujućom bojom, montaža temeljenjem u svež beton
OS 850/150 visina 850mm prečnik 150mm	B	Ogradni gumeni stub sa gvozdenim jezgrom, deo stuba je obojen reflektujućom bojom, montaža temeljenjem u svež beton
OS 600/100 visina 600 prečnik 100mm	B	Elas čni ogradni gumeni stub bez gvozdenog jezgra, deo stuba je obojen reflektujućom bojom, montaža temeljenjem u svež beton
	T	Elas čni ogradni gumeni stub bez gvozdenog jezgra, deo stuba je obojen reflektujućom bojom, montaža trostrukim plovanjem metalnog postolja u čvrstu podlogu

AGROSTANDARD Plus d.o.o.

Stubovi prečnika 70 mm ili 100 mm, i visine od 650 ili 850 mm su predviđeni za montažu tiplovanjem u postojeću podlogu. Izrađeni su od gumenog granulata sa središnjim čeličnim nosačem, te su pogodni za obeležavanje parking mesta i ograničavanje travnatih i drugih prostora. Na vrhu poseduju jednu ili više reflektujućih traka, te se koriste za kao vizuelna ili mehanička zaštita.

ø 70 mm H: 650 mm, ø 100 mm H: 650 mm,
ø 100 mm H: 850 mm

Stubovi prečnika 70 mm ili 100 mm, i visine od 650 ili 850 mm su predviđeni za montažu tiplovanjem u postojeću podlogu. Izrađeni su od gumenog granulata sa središnjim čeličnim nosačem, te su pogodni za obeležavanje parking mesta i ograničavanje travnatih i drugih prostora. Na vrhu poseduju jednu ili više reflektujućih traka, te se koriste za kao vizuelna ili mehanička zaštita.

ø 70 mm H: 650 mm, ø 100 mm H: 650 mm,
ø 100 mm H: 850 mm

AGROSTANDARD Plus d.o.o.

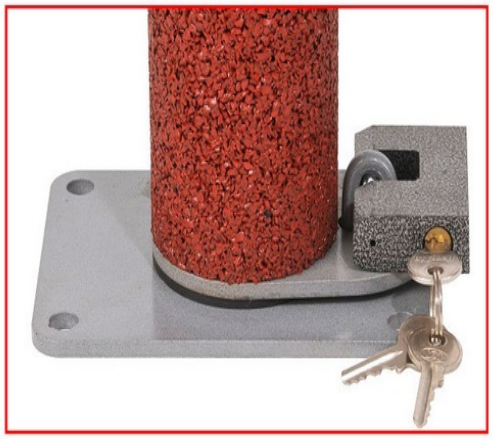

Obarajući stubovi prečnika 70 mm i visine 650 mm su izrađeni od gumenog granulata, sa nosećom čeličnom konstrukcijom od kvalitetnih livenih pocinkovanih elemenata. Stubovi se koriste za obeležavanje prostora na kojima je povremeno potreban prolazak vozila. Montaža se vrši četvorostrukim tiplovanjem metalnog postolja u čvrstu podlogu. Obaranje i podizanje stuba je omogućeno preklapajućim mehanizmom sa katancem, tako da je rukovanje jednostavno i funkcionalno.

AGROSTANDARD Plus d.o.o.

Parking ivičnjaci su napravljeni od mešavine čvrstog i otpornog poliuretana i gumenog granulata. Postoje u nekoliko različitih boja: crni, beli, crveni, žuti, zeleni i plavi. Dimenzije ivičnjaka su 125x145x500 mm, a može se kombinovati i više ivičnjaka kako bi se povećala dužina zaštite. Svaki ivičnjak sadrži UV stabilizator.

Zaštitnici ivica i uglova se proizvode od mešavine čvrstog i otpornog poliuretana i gumenog granulata. Sadrže UV stabilizator i postoje u nekoliko različitih boja: crni, beli, crveni, žuti, zeleni i plavi. Dužina zaštitnika je 700 mm, ali možemo i kombinovati nekoliko kako bi se povećala dužina zaštite.